LUMINTOP

TIGER

User Manual
Bedienungsanleitung
Manuel d'utilisation
Manuale utente
Manual del usuario
ユーザーマニュアル
使用说明书

EN (English)

Specifications

ANSI/NEMA FL1	Moon-light	Low	Med	High	Turbo	Strobe/ SOS/ Beacon
Output	1 Lumen	100 Lumen	600 Lumen	1600 Lumen	4000 Lumen	1600 Lumen
Runtime	30Day	28h	7h	2min+ 6h50min	30S+ 6h50min	/
Distance	458m (Max)					
Intensity	52500cd (Max)					
Impact Resistance	1m					
Waterproof	IPX8, underwater 2m					
Light Source	High Performance LED					
Battery	1 x 26800 Li-ion					
Size	45 x 31 x 141mm					
Net Weight	Approx. 248g (battery included)					

Notice: The above appropriate parameters are lab-tested by Lumintop, it may vary due to the difference in battery types and environments. The runtime on High and Turbo are accumulated due to the over-heat protection setting.

USB-C Charging / Indicator

1. Built-in USB-C port with reversible connector for easy charging, max charging current 2A.
2. Indicator red light while charging; green when fully charged.
3. During use: green for 3 seconds (normal), red indicates low battery.
4. Overcharge protection prevents battery and light damage.
5. After charging, rotate the ring to cover the charging port to maintain dust protection.

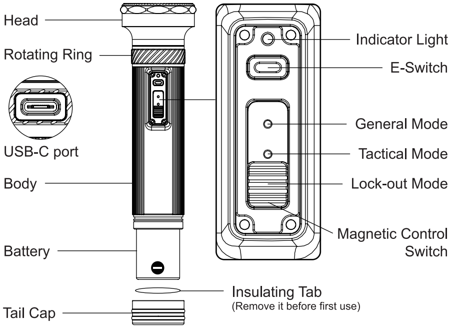

Operation Instruction

Note: Remove the insulating tab before first use.

I. **General Mode** (Magnetic control switch at the Head Position)

1. **ON/OFF:** Single click the switch
2. **Output Selection:** While ON, press and hold the switch to cycle through:Low → Medium → High → Turbo. Low, Medium, and High modes have memory function.
3. **Turbo:** Double-click the switch quickly to activate Turbo mode.
4. **Flashing Modes:** Triple-click the switch quickly to enter Strobe. Triple-click again to cycle through: SOS → Beacon → Strobe
5. **Moonlight:** From OFF, press and hold the switch to access Moonlight mode.
6. **Indicator Light On/ Off:** From off, continiously click the switch 7 times.

Operation Guide

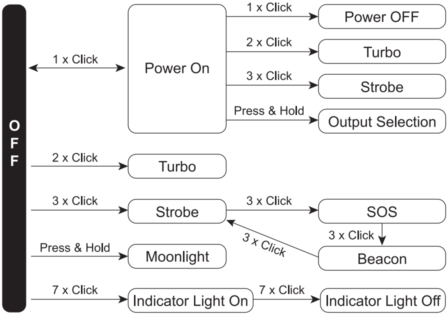

II. **Tactical Mode** (Magnetic control switch at the Middle Position)

Press and hold the switch for momentary Turbo. Release the switch to turn the light OFF.

III. **Lockout Mode** (Magnetic control switch at the Tail Position)

Press and hold the switch for momentary Moonlight. Release the switch to turn the light OFF.

Mode Memory

The flashlight will recall the last use output level when turning on the next time except for the Moonlight, Turbo, and the flashing modes.

Smart Protections

1. Overcharge Protection: Automatically stops charging when full.
2. Over-discharge Protection: Automatically powers off when battery voltage is extremely low.
3. Reverse Polarity Protection to prevent damage to the flashlight from incorrect battery installation or short circuit.
4. Thermal Protection: Automatically dims when the housing gets too hot.
5. Low Voltage Protection: Automatically dims when the voltage drops.

Battery Instructions

1. This flashlight is a high-power device and requires one 26800 Li-ion battery.
2. When installing or replacing batteries, ensure correct polarity with positive towards the light head.
3. Remove the battery if the flashlight will not be used for an extended period.
4. Do not short-circuit, disassemble, crush, heat, or dispose of battery in fire.
5. Dispose of used battery in accordance with local regulations; do not discard them improperly.

⚠ Safety & Warnings

1. Battery Warning: Contains a battery. Do not disassemble, heat above 100℃, or incinerate.
2. Choking Hazard: Contains small parts. Not suitable for children under 3 years old.
3. This device is a high-intensity flashlight. To avoid potential injury, do not shine it directly into the eyes.
4. Do not point the light directly at people, animals, moving vehicles, or flammable materials.
5. If the flashlight will not be used for an extended period, please charge it every three months to preserve its performance.
6. When carrying or storing the flashlight in a backpack or similar, set it to lock-out mode to prevent accidental activation and potential inconvenience.
7. Heat Generation: High-power flashlights produce significant heat when operating in high or turbo modes. This heat is transferred to the surface through cooling fins, making it normal for the flashlight to become hot during use. Adjust usage time based on comfort. Some models may require a dedicated handle.
8. Non-replaceable light source: Replace the whole unit when it fails or reaches the end of its life.
9. Automatic Step-Down: To prevent overheating, the flashlight will automatically reduce brightness when the temperature gets too high. Once it cools down naturally, high brightness modes can be reactivated. Repeated use of high brightness may cause a cycle of overheating and step-down.
10. Actual Runtime: The runtime stated in the manual is based on ANSI standards and measured in a controlled laboratory setting. Frequent use of high or turbo modes may result in shorter battery life than the reference duration.
11. No Forced Cooling: After extended use in high or turbo mode, do not place an overheated flashlight in cold water. Sudden temperature changes may cause expansion and contraction, leading to gaps at the seals and water ingress. Allow the flashlight to cool naturally to avoid damage.
12. Charging Port Protection: When not charging, ensure the rotating ring fully covers the charging port to prevent moisture, corrosive liquids, or conductive objects from causing circuit malfunctions.
13. Waterproofing: Flashlights with an IP68 rating offer excellent water resistance and can withstand accidental submersion in up to 2 meters of water for 30 minutes. Do not submerge the flashlight while it is hot, as thermal expansion and contraction may cause water ingress. These are not professional diving flashlights—underwater button operation is prohibited. The waterproof design is meant for accidental exposure to water, and intentional underwater use may compromise its sealing.

Warranty

1. 30 Days from Purchase: Free repair or replacement for manufacturing defects.
2. 5 Years from Purchase: Lumintop will repair products free of charge within 5 years of purchase (2 years for products with a built-in battery, 1 year for the battery) if issues occur under normal use.
3. Lifetime Warranty: After the warranty period, repairs are available for a fee covering parts as needed.
4. This warranty does not cover normal wear and tear, improper maintenance, abuse, force majeure, or damage caused by human factors.

Environmental Disposal

Information about environmental disposal of electrical and electronic equipment from private households, complying with waste electrical and electronic equipment (WEEE) regulation.

This symbol on the electrical and electronic products and attached documents indicates that such products shall not be disposed of as general household waste. Instead they shall be sent to the recycling stations where they will be received free of charge for appropriate disposal. Proper disposal of waste products can help preserve natural resources and reduce adverse impacts of improper disposal of wastes on human health and the environment. Please contact relevant authorities for information about your nearest WEEE collection points. Improper disposal of such wastes may result in fines or other penalties in accordance with the law.

DE (Deutsch)

Bedienungsanleitung

Hinweis: Entfernen Sie vor der ersten Benutzung die Isolierfolie des Akkus.

Versteckt: Moonlight, Turbo, Flash-Modi

I. Allgemeiner Modus (Magnetischer Wahlschalter in Kopfposition)

1. **Ein/Aus:** Schalter einmal drücken.
2. **Leuchtstufen:** Im eingeschalteten Zustand Schalter gedrückt halten, um durch die Stufen zu wechseln: Niedrig → Mittel → Hoch → Turbo. Die Stufen Niedrig, Mittel und Hoch verfügen über eine Speicherfunktion.
3. **Turbo:** Schalter zweimal schnell drücken.
4. **Blinkmodi:** Schalter dreimal schnell drücken, um Stroboskop zu aktivieren. Erneut dreimal drücken zum Wechseln zwischen: SOS → Beacon → Stroboskop.
5. **Moonlight:** Im ausgeschalteten Zustand Schalter gedrückt halten.
6. **Orientierungslicht EIN/AUS:** Im AUS-Zustand den Schalter 7-mal klicken.

II. Taktischer Modus (Magnetischer Wahlschalter in Mittelposition)

Schalter gedrückt halten für momentanes Turbo. Loslassen zum Ausschalten.

III. Sperrmodus (Magnetischer Wahlschalter in Endposition)

Schalter gedrückt halten für momentanes Moonlight. Loslassen zum Ausschalten.

Umweltgerechte Entsorgungsanweisungen

Informationen (für Privathaushalte) zur umweltgerechten Entsorgung von elektrischen und elektronischen Geräten gemäß der WEEE-Richtlinie (Waste Electrical and Electronic Equipment).

Dieses Symbol auf elektrischen und elektronischen Produkten und den dazugehörigen Unterlagen zeigt an, dass diese Produkte nicht zusammen mit dem normalen Hausmüll entsorgt werden dürfen. Stattdessen müssen die Produkte zu einer ausgewiesenen Sammelstelle gebracht werden, wo sie kostenlos zur Entsorgung, Behandlung, Wiederverwendung und zum Recycling angenommen werden. In bestimmten Ländern können Produkte auch an den Verkaufsort zurückgegeben werden, wenn ein gleichwertiges neues Produkt gekauft wird. Durch die ordnungsgemäße Entsorgung dieses Produkts helfen Sie, wertvolle natürliche Ressourcen zu sparen und die negativen Auswirkungen zu vermeiden, die die unsachgemäße Entsorgung und Verwaltung von Abfällen auf Gesundheit und Umwelt haben können. Bitte kontaktieren Sie die zuständigen Behörden an Ihrem Wohnort für Informationen über Ihren nächstgelegenen WEEE-Sammelpunkt. Die Entsorgung dieser Art von Abfall in unzulässiger Weise kann eine Geldstrafe oder eine andere Strafe gemäß dem Gesetz nach sich ziehen.

FR (Français)

Mode d'emploi

Remarque: Retirez la languette isolante de la batterie avant la première utilisation.

I. **Mode Général** (Interrupteur magnétique en position tête)

1. **Marche/Arrêt:** Appuyez une fois sur l'interrupteur.
2. **Sélection des niveaux:** Lorsque la lampe est allumée, maintenez l'interrupteur enfoncé pour faire défiler : Faible → Moyen → Élevé → Turbo. Les niveaux Faible, Moyen et Élevé sont mémorisés.
3. **Turbo:** Double-clic rapide.
4. **Modes clignotants:** Triple-clic rapide pour accéder au mode Strobe. Triple-clic à nouveau pour faire défiler : SOS → Balise → Strobe.
5. **Moonlight :** Depuis l'arrêt, maintenez l'interrupteur enfoncé.
6. **Voyant de localisation ON/OFF :** Depuis l'arrêt, cliquez 7 fois sur l'interrupteur.

II. **Mode Tactique** (Interrupteur magnétique en position centrale)

Maintenez l'interrupteur enfoncé pour un Turbo momentané. Relâchez pour éteindre.

III. **Mode Verrouillage** (Interrupteur magnétique en position arrière)

Maintenez l'interrupteur enfoncé pour un mode Moonlight momentané. Relâchez pour éteindre.

INSTRUCTIONS DE MISE AU REBUT ENVIRONNEMENTAL

Informations (pour les ménages privés) sur l’élimination respectueuse de l’environnement des équipements électriques et électroniques conformément à la directive DEEE (Déchets d’Équipements Électriques et Électroniques).

Ce symbole sur les produits électriques et électroniques et la documentation qui les accompagne indique que ces produits ne doivent pas être jetés avec les déchets ménagers ordinaires. Au lieu de cela, les produits doivent être apportés à un point de collecte désigné où ils seront reçus gratuitement pour élimination, traitement, réutilisation et recyclage selon les besoins. Dans certains pays, les produits peuvent également être retournés au point de vente lors de l’achat d’un nouveau produit équivalent. En éliminant ce produit de manière appropriée, vous contribuez à économiser des ressources naturelles précieuses et à éliminer les effets négatifs que la gestion irresponsable des déchets peut avoir sur la santé et l’environnement. Veuillez contacter les autorités compétentes de votre région pour obtenir des informations sur votre point de collecte DEEE le plus proche. L’élimination de ce type de déchets de manière non approuvée peut vous exposer à une amende ou à une autre pénalité selon la loi.

IT (Italiano)

Operation Instruction

Note: Remove the insulating battery tab before first use.

I. **Modalità Generale** (Interruttore magnetico in posizione testa)

1. **Accensione/Spegnimento:** Premere una volta l'interruttore.
2. **Selezione livelli:** A torcia accesa, tenere premuto l'interruttore per scorrere: Basso → Medio → Alto → Turbo. I livelli Basso, Medio e Alto sono memorizzati.
3. **Turbo:** Doppio clic rapido.
4. **Modalità lampeggianti:** Triplo clic rapido per attivare lo Strobo. Ripetere il triplo clic per passare tra: SOS → Beacon → Strobo.
5. **Moonlight:** Da spenta, tenere premuto l'interruttore.
6. **Luce di localizzazione ON/OFF:** Da spenta, premere l'interruttore 7 volte.

II. **Modalità Tattica** (Interruttore magnetico in posizione centrale)

Tenere premuto per Turbo momentaneo. Rilasciare per spegnere.

III. **Modalità Blocco** (Interruttore magnetico in posizione posteriore)

Tenere premuto per Moonlight momentaneo. Rilasciare per spegnere.

Smaltimento ambientale

Informazioni (per le famiglie private) sullo smaltimento ecocompatibile delle apparecchiature elettriche ed elettroniche in conformità con la direttiva WEEE (Rifiuti di apparecchiature elettriche ed elettroniche).

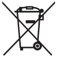

Questo simbolo sui prodotti elettrici ed elettronici e la documentazione che li accompagna indica che questi prodotti non possono essere eliminati insieme ai normali rifiuti domestici. Invece, i prodotti devono essere portati a un punto di raccolta designato dove verranno ricevuti gratuitamente per lo smaltimento, il trattamento, il riutilizzo e il riciclaggio come appropriato. In alcuni paesi, i prodotti possono anche essere restituiti al punto vendita al momento dell’ acquisto di un nuovo prodotto equivalente. Smaltendo questo prodotto nel modo corretto, si contribuisce a salvare preziose risorse naturali e a eliminare gli effetti negativi che lo smaltimento e la gestione irresponsabili dei rifiuti possono avere sulla salute e sull’ ambiente. Si prega di contattare le autorità competenti del proprio luogo di residenza per informazioni sul punto di raccolta WEEE più vicino. Smaltire questo tipo di rifiuti in modo non approvato può comportare una multa o altre sanzioni secondo la legge.

ES (Español)

Instrucciones de funcionamiento

Nota: Retire la lengüeta aislante de la batería antes del primer uso.

I. **Modo General** (Interruptor magnético en posición frontal)

1. **Encendido/Apagado:** Pulse una vez el interruptor.
2. **Selección de niveles:** Con la linterna encendida, mantenga pulsado el interruptor para recorrer: Bajo → Medio → Alto → Turbo. Los niveles Bajo, Medio y Alto tienen memoria.
3. **Turbo:** Doble clic rápido.
4. **Modos intermitentes:** Triple clic rápido para entrar en Estrobo. Triple clic nuevamente para cambiar entre: SOS → Baliza → Estrobo.
5. **Moonlight:** Desde apagado, mantenga pulsado el interruptor.
6. **Luz de localización ON/OFF:** Desde apagado, pulse el interruptor 7 veces.

II. **Modo Táctico** (Interruptor magnético en posición central)

Mantenga pulsado para Turbo momentáneo. Suelte para apagar.

III. **Modo Bloqueo** (Interruptor magnético en posición trasera)

Mantenga pulsado para Moonlight momentáneo. Suelte para apagar.

Eliminación ambiental

Información (para hogares particulares) sobre la eliminación ambientalmente adecuada de equipos eléctricos y electrónicos de acuerdo con la directiva WEEE (Residuos de Aparatos Eléctricos y Electrónicos).

Este símbolo en productos eléctricos y electrónicos y la documentación que los acompaña indica que estos productos no deben ser desechados junto con los residuos domésticos ordinarios. En su lugar, los productos deben llevarse a un punto de recolección designado donde serán recibidos de forma gratuita para su eliminación, tratamiento, reutilización y reciclaje según corresponda. En ciertos países, los productos también pueden ser devueltos al punto de venta al comprar un producto nuevo equivalente. Al desechar este producto de manera adecuada, está ayudando a salvar valiosos recursos naturales y a eliminar los efectos negativos que la eliminación y gestión irresponsable de los residuos pueden tener en la salud y el medio ambiente. Por favor, contacte a las autoridades relevantes donde vive para obtener información sobre su punto de recolección WEEE más cercano. Desechar este tipo de residuos de manera no aprobada puede hacerle responsable de una multa u otra penalización según la ley.

RU (Русский)

Инструкция по эксплуатации

Примечание: Перед первым использованием удалите изоляционную прокладку аккумулятора.

I. **Обычный режим** (Магнитный переключатель в переднем положении)

1. **Вкл./Выкл.:** Однократно нажмите кнопку.
2. **Переключение режимов:** При включенном фонаре удерживайте кнопку для переключения: Низкий → Средний → Высокий → Турбо. Режимы Низкий, Средний и Высокий запоминаются.
3. **Турбо:** Быстро дважды нажмите кнопку.
4. **Мигающие режимы:** Быстро нажмите кнопку три раза для входа в Стробоскоп. Повторное тройное нажатие переключает: SOS → Маяк → Стробоскоп.
5. **Moonlight:** В выключенном состоянии удерживайте кнопку.
6. **Включение/выключение индикатора местоположения:** В выключенном состоянии нажмите кнопку 7 раз.

II. **Тактический режим** (Магнитный переключатель в среднем положении)

Удерживайте кнопку для моментального режима Турбо. Отпустите кнопку для выключения.

III. **Режим блокировки** (Магнитный переключатель в заднем положении)

Удерживайте кнопку для моментального режима Moonlight. Отпустите кнопку для выключения.

JP (日本語)

取扱説明書

注意： 初回使用前に、バッテリーの絶縁シートを取り外してください。

I. **通常モード：**（磁気コントロールスイッチをヘッド位置に設定）

1. **オン/オフ：** スイッチを1回押します。
2. **モード切替：** 点灯中にスイッチを長押しすると、ロー → ミドル → ハイ → ターボの順に切り替わります。ロー・ミドル・ハイにはメモリー機能があります。
3. **ターボ：** スイッチを素早く2回押します。
4. **点滅モード：** スイッチを素早く3回押してストロボに入ります。さらに3回押すと、SOS → ビーコン → ストロボの順に切り替わります。
5. **ムーンライト：** 消灯状態でスイッチを長押しします。
6. **位置表示ライト ON/OFF：** 消灯状態でスイッチを7回クリックします。

II. **タクティカルモード**（磁気コントロールスイッチを中央位置に設定）
スイッチを押している間、ターボで点灯します。離すと消灯します。

III. **タクティカルモード**（磁気コントロールスイッチを中央位置に設定）
スイッチを押している間、ターボで点灯します。離すと消灯します。

ZH (简体中文)

技术参数

ANSI/NEMA FL1	月光	低亮	中亮	高亮	极亮	爆闪/SOS/信标
亮度	1 流明	100 流明	600 流明	1600 流明	4000 流明	1600 流明
续航	30 天	28 小时	7 小时	2分+6小时50分	30秒+6小时50分	/
射程	458米（Max）					
光强	52500坎德拉（Max）					
防跌落高度	1米					
防水等级	IPX8，水下2米					
灯珠	高性能LED					
电池	1 x 26800锂离子电池					
尺寸	45 x 31 x 141毫米					
净重	约248克（含电池）					

注：以上近似参数值为在实验室测试所得，可能会随着使用电池及环境不同而有所不同。由于温控保护设置，高亮、极亮续航时间为累加值。

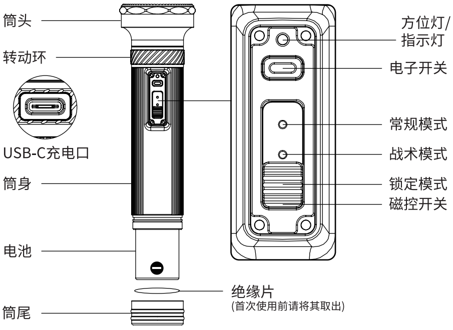

操作说明

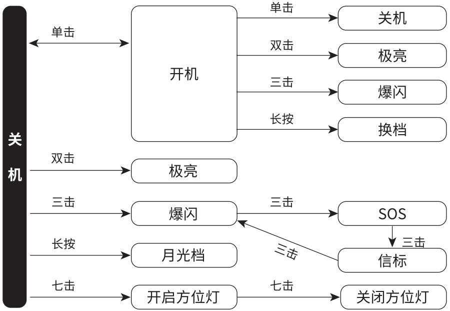

操作说明

温馨提示：手电筒内有电池绝缘片，首次使用前，请将其取出。

一、常规模式（磁控开关在顶部）

1. 开/关机：单击开关开机，再次单击关机。
2. 换档: 开机状态下长按开关换档（低--中--高--极亮）；低中高亮带档位记忆功能。
3. 极亮：快速双击开关
4. 闪烁模式：快速三击开关进入爆闪，再次三击切换闪烁模式（爆闪 - SOS - 信标）
5. 月光档：关机状态下长按开关
6. 方位灯：关机状态下连续7击开关开启或关闭

二、战术模式（磁控开关在中部）

按住开关点亮极亮档，松手即灭。

三、锁定模式（磁控开关在尾部）

按住开关点亮月光档，松手即灭。

智能记忆功能

手电配备了档位记忆功能，在下次开机时自动恢复上一次关机时的亮度档位（月光档，极亮，闪烁模式除外）。

USB-C充电 & 指示灯

1. 内置Type-C充电口，不分正反，充电方便快捷，峰值充电电流2A。
2. 充电时，指示灯为红色，充满为绿色。
3. 手电点亮后，指示灯指示电量约3秒后熄灭。电量正常时亮绿色，电量不足时亮红色。
4. 内置防过充保护，防止过度充电损坏电池和手电。
5. 充电完成后，请转动转动环盖住充电口以保持防尘性能。

多重保护功能

1. 温度保护：外壳温度过高时自动降档。
2. 过充保护：锂电池充满后自动切断输入电流。
3. 过放保护：当电池电压过低时自动关机。
4. 过热保护：手电温度过高时自动降低亮度。

电池使用

1. 本手电为大功率照明设备，需使用1节26800锂离子电池。
2. 安装或更换电池时，请注意电池正极朝向筒头方向，正确装入。
3. 如长时间不使用，请将电池取出并妥善存放。
4. 请勿将电池短路、拆解、挤压、加热或投入火中。
5. 废旧电池请按当地法规分类回收处理，切勿随意丢弃。

⚠ 安全与警告！

1. 电池警告：内含电池。禁止短路、加热至 100°C以上或燃烧。
2. 窒息警告：内含小部件。不适合 3 岁以下儿童。
3. 此手电光强度极高，严禁直射双眼，以免对视力造成危害。
4. 请勿将手电直接指向人、动物、移动车辆或易燃物体。
5. 如长时间不使用请拧松螺纹断开电源，或将电池取出，避免电池漏液损坏手电。
6. 电池请按要求妥善保管，并每 3 个月给电池进行一次充电以保持最佳性能。
7. 在存储、运输（如装在口袋、背包等）时，请提前将手电设置为锁定状态或拧松螺纹断开电源，以防止误触发点亮带来不便。
8. 此灯具的光源是不可替换的；当光源到其寿终时，应替换整个灯具。
9. 关于发热：大功率手电在高亮、极亮档位运行时会产生大量热量，热量通过散热鳞片传导至表面，因此手电在使用中发热是正常现象。请根据握持舒适度调整使用时长，部分手电需搭配专用提手使用。

10. 关于降档：由于温控保护设置，在温度过高时手电会降档或降低亮度，在手电温度自然降低后用户可再次开启高亮度档位。反复开启高亮度档位可能导致过热降档循环。
11. 关于实际续航：说明书标注的续航时间为基于 ANSI 标准在实验室测量得出的参考时长，如反复使用高亮、极高档，续航可能短于该参考时长。
12. 禁止人为降温：高强度使用高亮或极亮档后，手电过热时直接放入冷水会导致热胀冷缩，这可能导致手电接口处产生缝隙并进水。请等待手电自然冷却，避免温差过大。
13. 充电口防护：不充电时，请旋转转动环盖住充电口，防止水汽、腐蚀液体或导电物体接触导致电路故障。
14. 关于防水：标有 IP68 防护的手电防水效果优秀，可于意外落水 2 米水深浸泡 30 分钟。手电发热状态禁止入水，此行为会因热胀冷缩导致进水。非专业潜水手电，禁止在水下操作按钮，防护设计基于意外落水，主动水下操作可能破坏密闭性导致进水。
15. 本产品为手电筒，仅作为照明使用。
    严禁对充电口进行非充电功能以外的任何操作，违规使用可能导致设备损坏或安全隐患。请正确使用，以确保安全。

保修条款

1. 30 天包换期：自产品售出之日起 30 天内，在正常使用情况下，出现产品质量问题，客户可选择换货或者保修服务。更换时，所换产品应为返修产品同型号同规格产品；如已停产的，则更换不低于原产品性能的同品牌产品。
2. 5 年保修：自产品售出之日起 5 年内，用户在正常使用情况下，出现产品质量问题，则享受保修服务（内置电池的照明产品 2 年，电池 1 年）。
3. 终身有偿保修：超过产品免费保修期的，Lumintop 将提供永久有偿保修，费用以实际更换材料为准，运费自理，不收取人工费用。
4. 以下情况不适用免费保修范围：因正常磨损而造成缺陷的；由于粗暴操作而造成缺陷的；不可抗拒力造成损坏的；其他人为因素造成产品问题的。

EU REP
SINO-SEAR GmbH,
Feuerbachstrasse 11, 14471 Potsdam, Germany
info@sino-sear.com

UK REP
REPLAB CONSULTING LTD
ROOM 2, 376 NEWPORT ROAD,CARDIFF,
WALES, CF23 9AE UKREP@REPLAB.CC

深圳市雷明宇光电有限公司
生产地址：深圳市龙岗区宝龙街道诚信路智创产业大厦 701
执行标准：GB 7000.1-2015
GB 7000.204-2008
官网：www.lumintop.com
电话：0755-88838666
中国制造

Shenzhen Lumintop Optoeletronic Co., Ltd.
Address: 701, Zhichuang Industrial Building, Chengxin Road, Baolong Community, Baolong Subdistrict, Longgang District, Shenzhen, China 518116

Web: www.lumintop.com
Tel: +86-755-88838666
E-mail: service@lumintop.com
Made in China

FR
BARQUETTE
+ÉTUI
+FILM
BAC DE TRI

RECICLA
Envase Cartón
Envase Plástico

CE UK CA RoHS FC